VERLADESILOS-
STRUKTUREN

ZUBEHÖR
KOMPLEMETAR-
STRUKTUREN

BLATT 6.11
VERSION 2
COD. ASC300T45ESTRU6
28/01/2021

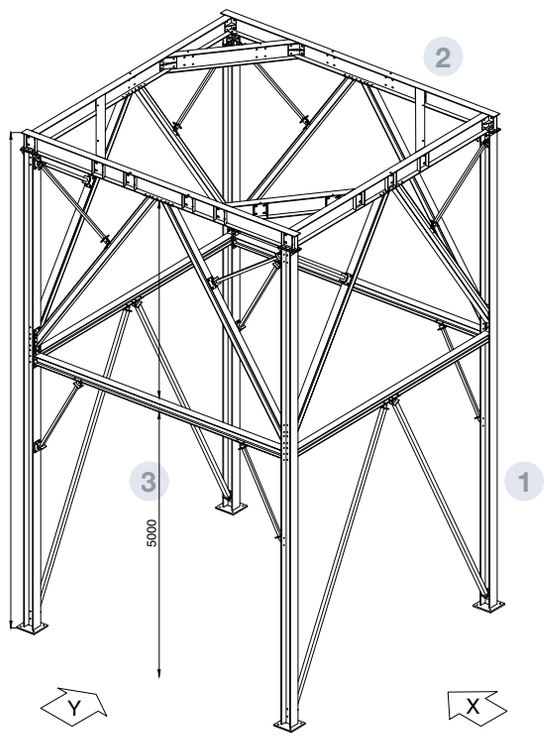

TECHNISCHE MERKMALE

Struktur zum Anheben des Silos und es ermöglicht den Durchgang von Lastwagen in seinem unteren Teil zwischen zwei Seiten.

TEILE UND MATERIALIEN

1 **SÄULE**
· HEB Profil, warmgewalzter Stahl
· Material: S275 JR verzinkter Stahl

2 **HAUPTBALKEN**
· IPE Profil, warmgewalzter Stahl
· Material: S275 JR verzinkter Stahl

3 **SEKUNDÄRBALKEN**
· HEA Profil, warmgewalzter Stahl
· Material: S275 JR verzinkter Stahl

4 **VERSPANNUNG**
· Rohrprofil Ø80x3 oder 50x3, warmgewalzter Stahl
· Material: S275 JR verzinkter Stahl

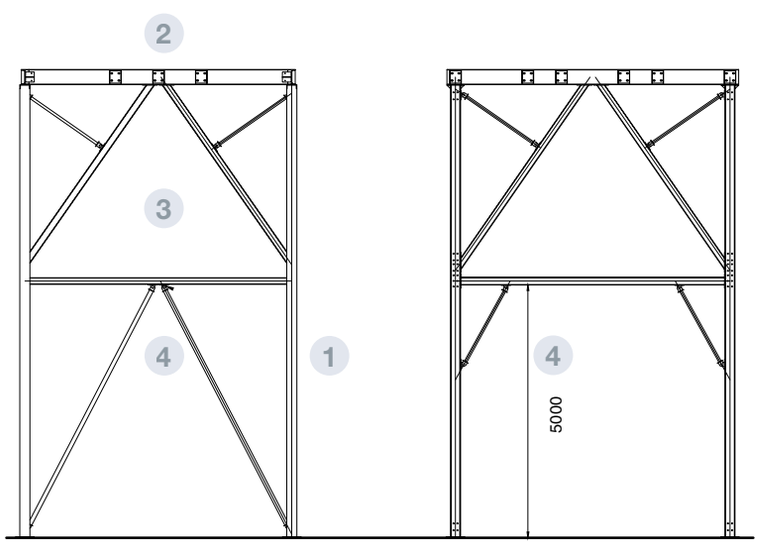

VIEW FROM X

VIEW FROM Y